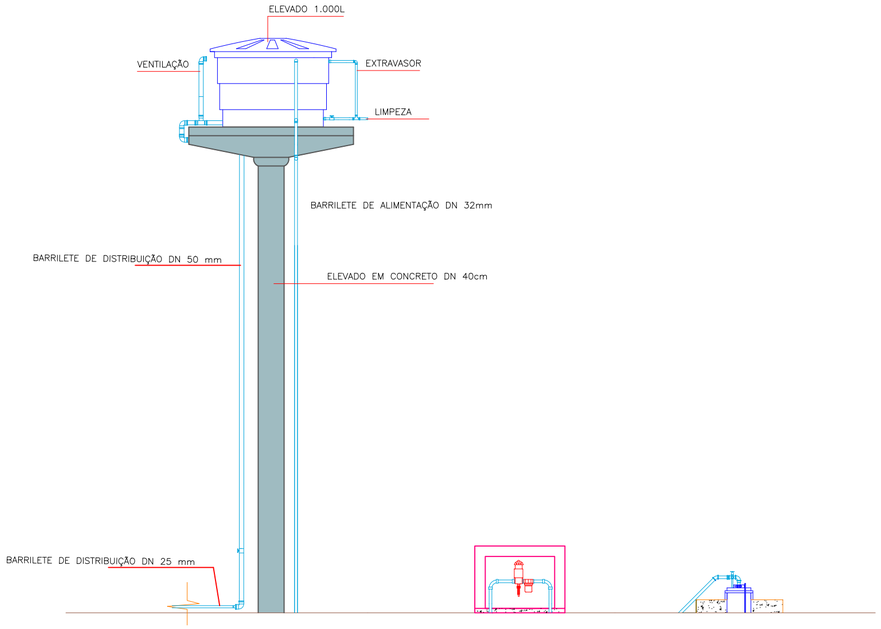

VISTA

ESC.:1/50

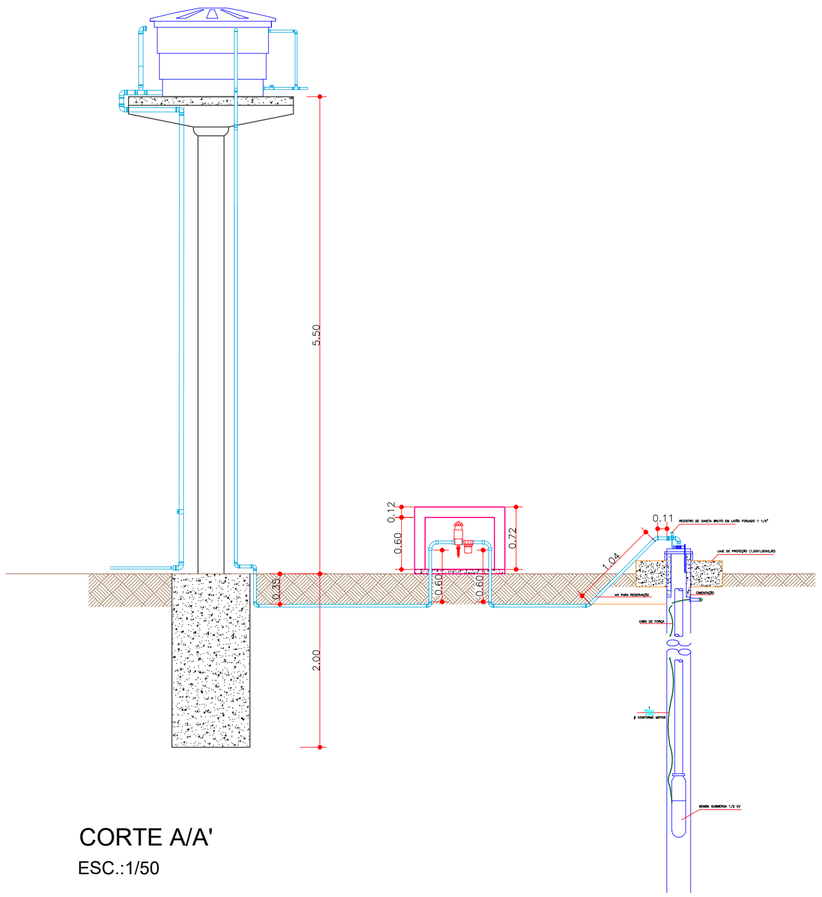

CORTE A/A'

ESC.:1/50

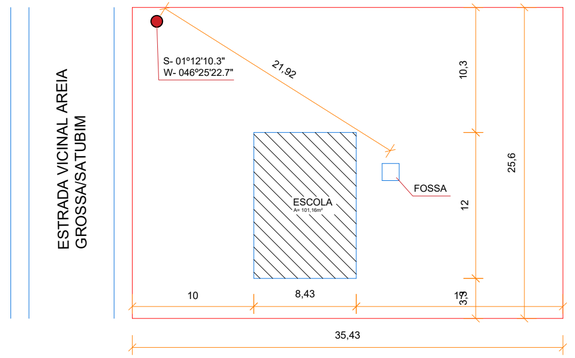

PLANTA DE SITUAÇÃO

SEM ESCALA

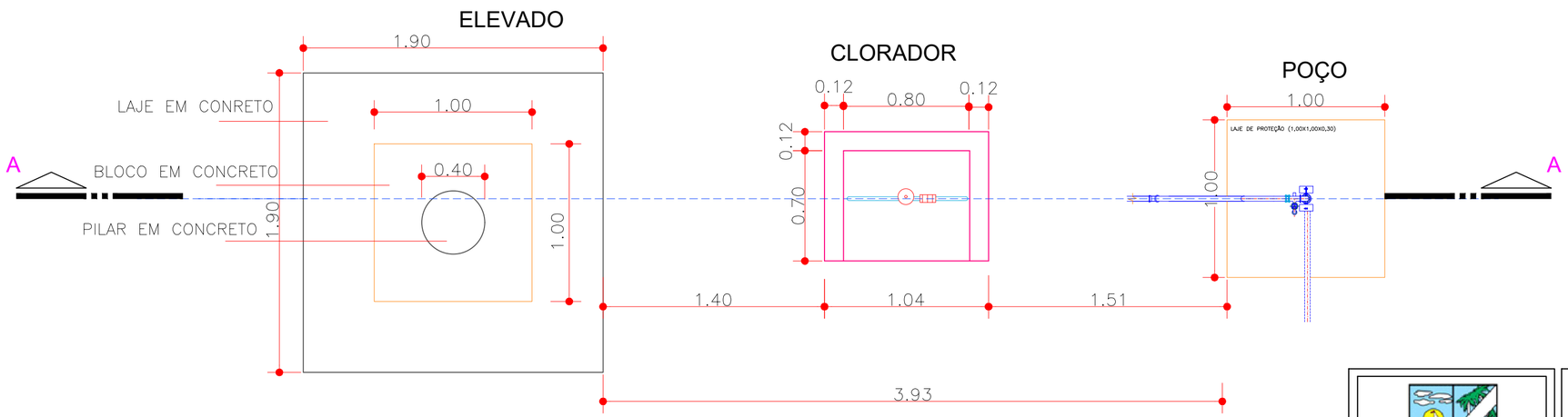

PLANTA BAIXA

ESC.:1/50

PREFEITURA MUNICIPAL DE AUGUSTO CORRÊA
CNPJ: 04.873.600/0001-15
SECRETARIA MUNICIPAL DE PLANEJAMENTO

Identificação: CONSTRUÇÃO DE SISTEMA DE ABASTECIMENTO DE ÁGUA NO MUNICÍPIO DE AUGUSTO CORREA/ PA E.M.E.F VITALINA DA COSTA MONTEIRO COORDENADAS GEOGRÁFICAS: LAT.: S -01° 12'10.3" LONG.: W -046° 25'22.7"		
Conteúdo: PLANTA BAIXA, CORTE A/A', VISTA, PLANTA DE SITUAÇÃO	Endereço: ESTRADA VICINAL AREIA GROSSA SATUBIM, S/Nº, COMUNIDADE DO SATUBIM, AUGUSTO CORRÊA/PA	
Desenho: Técº. TAILA GONSALVES	Responsável Técnico: LAIANNY CRISTINNY RIBEIRO DE OLIVEIRA Engenheira Civil CREA/PA 1517817536	01/01
Esc: INDICADA	Data: DEZ. de 2021	